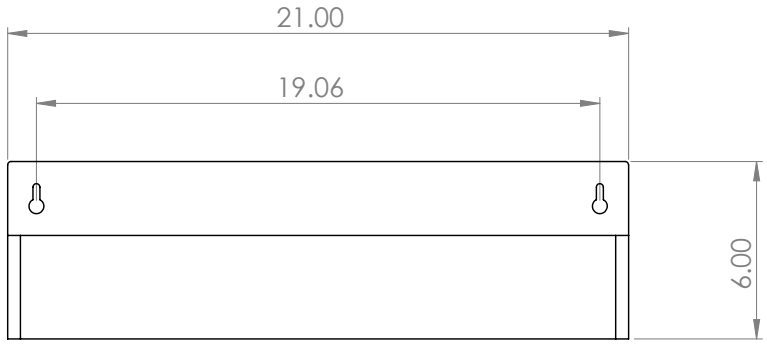
21.00
19.06
6.00

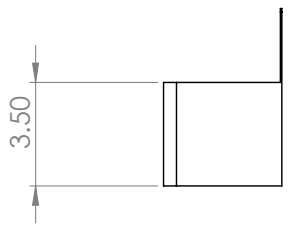
3.50

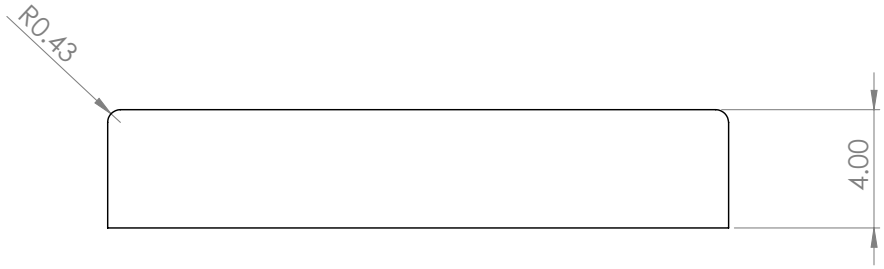
R0.43
4.00

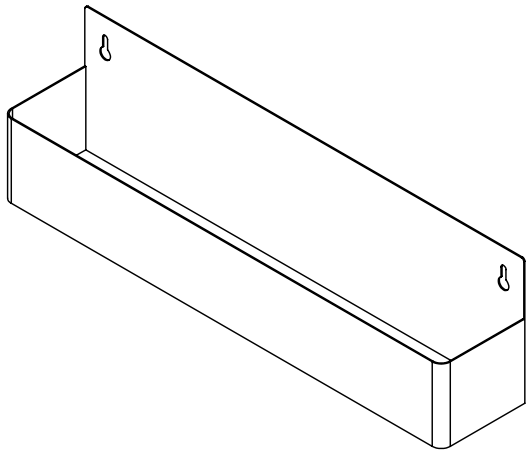

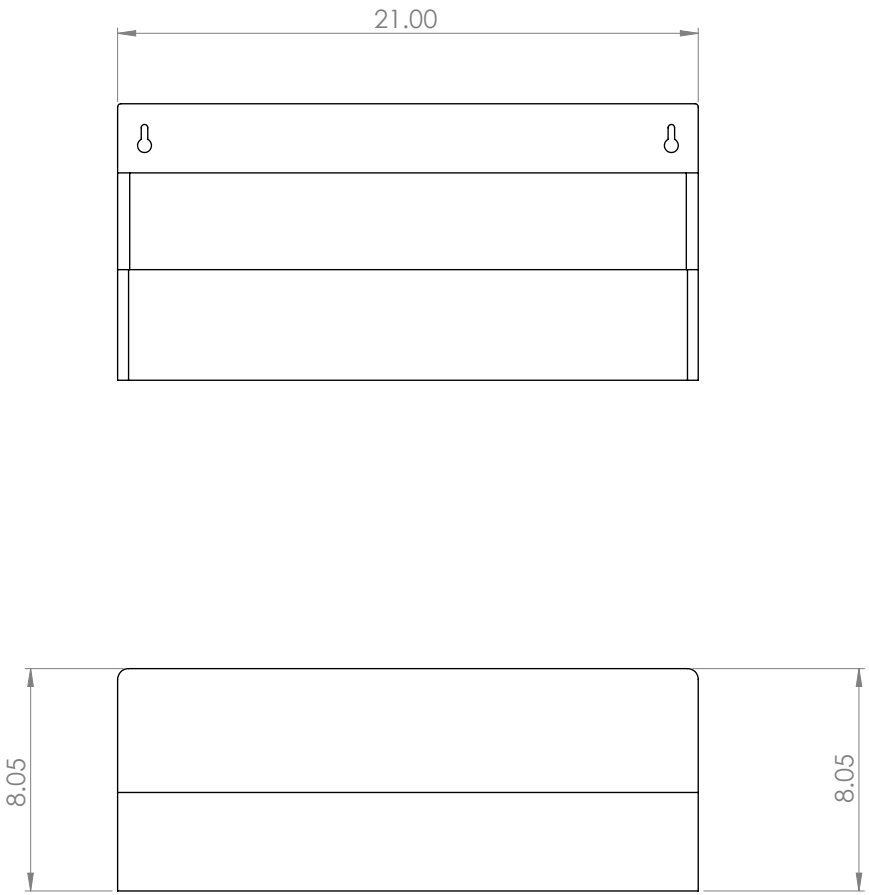
21.00
8.05
8.05

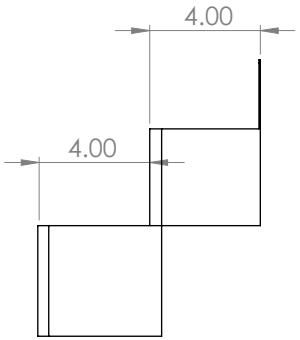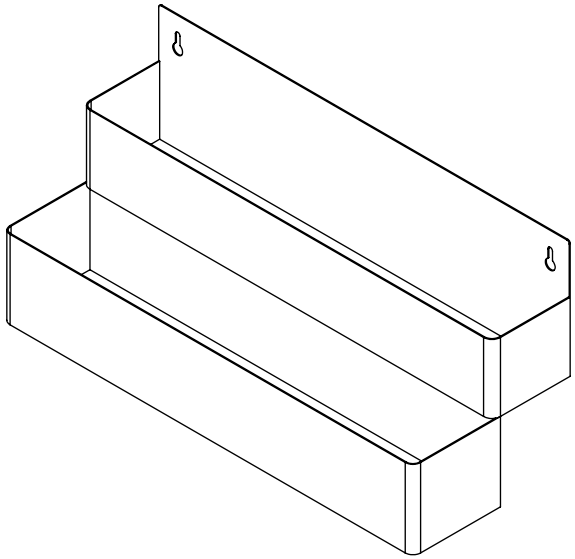
4.00
4.00